Ficha Comercial
de Producto

Tecnología
ColdExtra150

Especificaciones

Producto: Congelador horizontal

Nomenclatura: ALASKA300BH

UPC / EAN: 757638373104

Capacidad: 320 L

Color: Blanco

Características

- Deshielo: manual
- Función Dual (Congelar / Enfriar)
- Distribución del frío a través de las paredes
- Puerta interior de cristal deslizable
- Seguro en puerta con llave
- Ruedas giratorias
- 2 canastas de alambrón multiusos
- Gas refrigerante R600a
- 42 dBa
- Luz interior LED
- 115V / 60Hz

Congelador Dual

- 1 a 3 enfriar
- 4 a 5 conservar congelados
- 6 a 8 congelar
- Nivel máximo congelado express

Principales **beneficios**

- Con Tecnología Cold Extra 150, encapsula el frío hasta por 150 horas sin consumir electricidad.
- Función dual, con el práctico panel puedes fácilmente dar la opción de congelar o refrigerar.
- Fácil limpieza gracias al material de las paredes internas en polipropileno.
- Sistema de conservación, ahorro de energía y tiempo. Sus paredes permiten una refrigeración y congelación rápida gracias a la fácil conducción del frío hacia los alimentos.
- Certificado para uso comercial.

Garantía
en uso doméstico
y comercial

3 AÑOS en el compresor

mabe

Tecnología
ColdExtra 150

Especificaciones

Producto: Congelador horizontal

Nomenclatura: ALASKA300BH

UPC / EAN: 757638373104

Importante

- Dejar un espacio mínimo de 70 cm por encima del aparato, 20 cm hacia los lados y parte trasera del congelador para una mejor disipación del calor que genera el sistema de refrigeración.
- Evitar colocar papel aluminio, encerado o toallas absorbentes, ya que interfieren en la circulación del aire.
- Contar con conexión independiente para su funcionamiento.

Diagrama y medidas de instalación

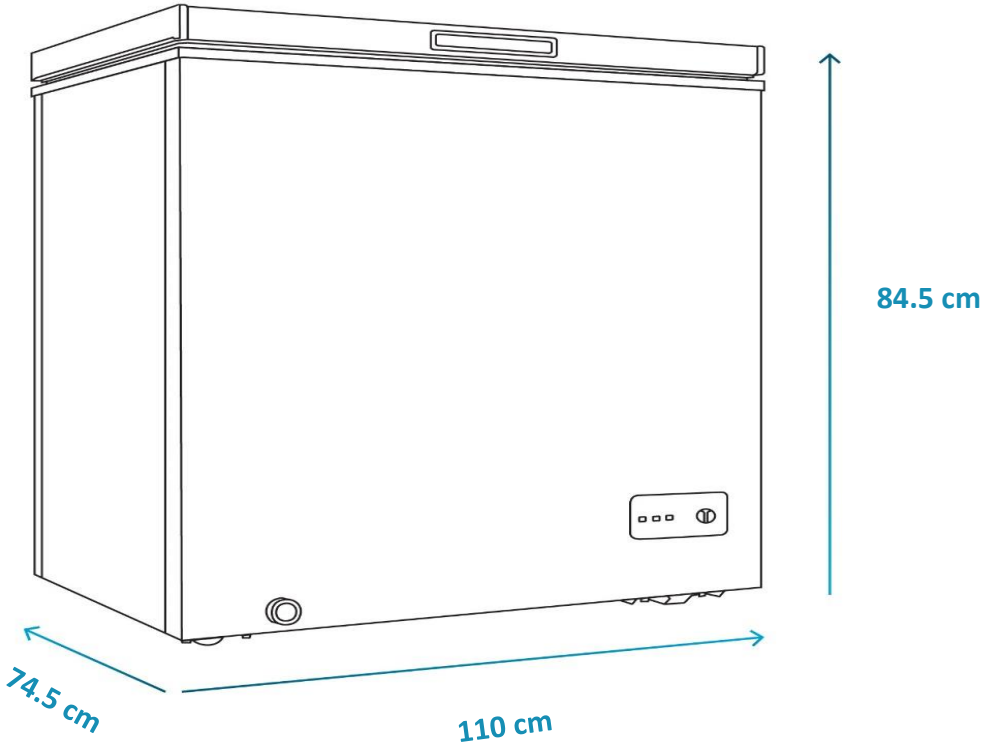

Medidas y pesos

sin empaque	Alto: 84.5 cm	Ancho: 110 cm	Profundo: 74.5 cm	Peso: 51 kg
con empaque	Alto: 89.5 cm	Ancho: 116.5 cm	Profundo: 77.5 cm	Peso: 58 kg

mabe