Ficha Comercial de Producto

Tecnología energy saver® green

Especificaciones

Producto: Secadora
Nomenclatura: SMG17R8MSDAB0
EAN / UPC: 757638970778
Capacidad: 7.4 cuft
Color: Diamond gray

Características

- Panel de perilla + botón
- Sensor de secado
- 4 niveles de temperatura
- Secado por tiempo (de 10 a 90 min)
- 43 configuraciones de secado y 10 programas automáticos (sanitizado, voluminosa-edredones, ropa de cama, algodones, carga variada, planchado permanente, delicada, express, jeans, calentar)
- Funciones adicionales (esponjar con aire, ahorro de energía, inicio programado, mi ciclo, volumen, alarma de humedad, antiarrugas, bloqueo de panel)
- Tambor con recubrimiento anticorrosión
- Luz LED en tambor
- Puerta reversible de vidrio ahumado
- Jaladera pocket en puerta
- Filtro atrapa pelusas
- Gas LP
- 127V/60Hz

Principales **beneficios**

- Sensores **Ready 2 wear**[1] que cuidan más tu ropa y aumentan su durabilidad.
- Selecciona de forma sencilla el programa ideal para que tus prendas luzcan increíbles.
- Logra un secado eficiente gracias al sistema **Long Vent** con mayor flujo de aire.
- Mayor protección para tu salud con el nuevo ciclo de sanitizado que elimina el 99.9% de bacterias.[2]

[1] Consultar modelos.
[2] Resultados basados en pruebas de laboratorio bajo el Protocolo NFS P172 con textiles de 50-100% algodón. Puede variar por modelo y condiciones de uso.

mabe

Tecnología energy saver green

Especificaciones

Nomenclatura: SMG17R8MSDAB0

EAN / UPC: 757638970778

Importante

- Asegúrese de retirar todos los aditamentos del empaque tanto de la parte superior como de la inferior de su secadora.
- Ajuste las cuatro patas niveladoras lo necesario para que su secadora quede firmemente apoyada; use nivel para comprobar la correcta nivelación.
- Limpie el filtro de pelusa antes de cada carga para evitar la acumulación de pelusa en la secadora. Nunca opere la secadora sin el filtro atrapapelusa en su sitio.

Diagrama y medidas de instalación

Secadora **Gas**

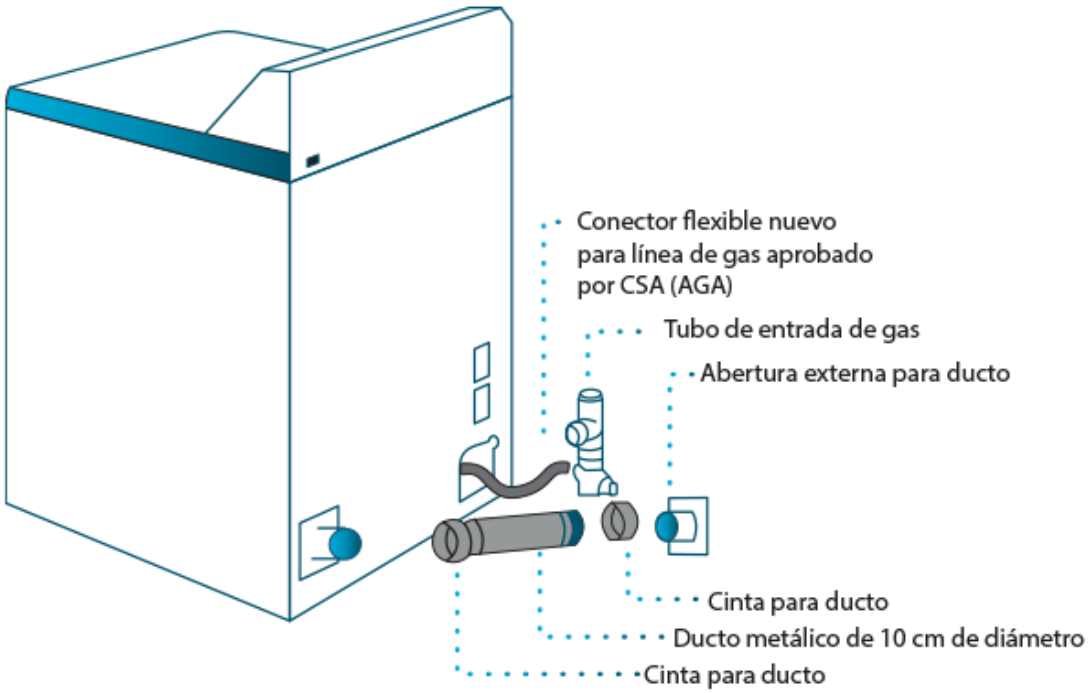

Medidas y **pesos**

sin empaque	Alto: 111.00 cm	Ancho: 68.80 cm	Profundo: 78.00 cm	Peso: 48.60 kg
con empaque	Alto: 118.36 cm	Ancho: 73.43 cm	Profundo: 82.32 cm	Peso: 55.90 kg