Ficha Comercial de Producto

Hasta **58%** de ahorro*

TECNOLOGÍA HOME ENERGY SAVER

Te da más

Especificaciones

Producto: Refrigerador automático

Nomenclatura: RMA250FHEL1

UPC / EAN: 7704712747637

Capacidad: Bruta 250 L | Neta 239 L

Color: Platinum

Características

Especificaciones técnicas

- Jaladera tipo Full Grip
- Gas Refrigerante R600a
- Voltaje: 115V / 60Hz

En puerta de congelador

- 1 anaquel completo
- "Ice Twist" desmoldador de hielos

En interior de congelador

- 1 parrilla de alambrón

En puerta de enfriador

- 3 anaqueles completos
- 1 anaquel para botellas

En interior de enfriador

- 2 parrillas de cristal templado
- Cajón legumbrero con tapa de cristal templado
- Cool Zone
- Luz interior LED

Principales **beneficios**

- Ahorro de energía, mejor conservación y mayor frescura de alimentos, gracias a su Tecnología Home Energy Saver.
- Conserva tus alimentos frescos por más tiempo con Total Fresh Flow.
- Mayor capacidad interior para almacenar todos tus alimentos.

TECNOLOGÍA HOME ENERGY SAVER

Garantía 3 años en el compresor

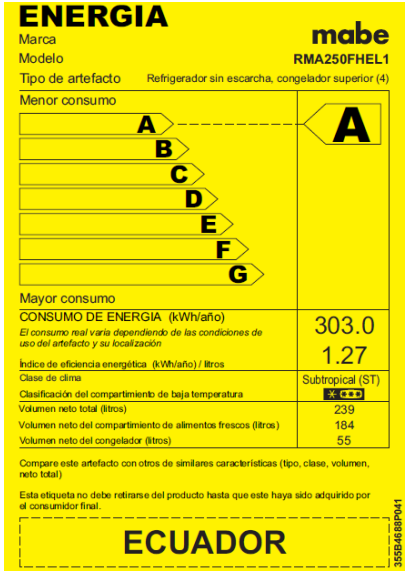

ENERGIA

Marca	mabe
Modelo	RMA250FHEL1
Tipo de artefacto	Refrigerador sin escarcha, congelador superior (4)
Menor consumo	A
A	
B	
C	
D	
E	
F	
G	
Mayor consumo	
CONSUMO DE ENERGIA (kWh/año) *El consumo real varía dependiendo de las condiciones de uso del artefacto y su localización*	303.0
Índice de eficiencia energética (kWh/año) / litros	1.27
Clase de clima	Subtropical (ST)
Clasificación del compartimiento de baja temperatura	* ***
Volumen neto total (litros)	239
Volumen neto del compartimiento de alimentos frescos (litros)	184
Volumen neto del congelador (litros)	55

Compare este artefacto con otros de similares características (tipo, clase, volumen, neto total)

Esta etiqueta no debe retirarse del producto hasta que este haya sido adquirido por el consumidor final.

ECUADOR

3558463BP041

*Basado en pruebas internas de consumo de energía de acuerdo al método NTE-INEN-2206 y la norma de etiquetado RTE-INEN-035 vigente. El porcentaje de ahorro está basado en los valores máximos establecidos para ser banda A y puede variar por modelo y condiciones de uso.

mabe

Ficha Comercial de Producto

Hasta 58% de ahorro*

TECNOLOGÍA HOME ENERGY SAVER

Te da más

Especificaciones

Producto: Refrigerador automático

Nomenclatura: RMA250FHEL1

UPC / EAN: 7704712747637

Importante

- Después de realizar un traslado, el refrigerador debe de dejarse reposar por un mínimo de 8 horas** antes de conectarse.
- Posteriormente se debe dejar conectado 8 horas** más para que alcance la temperatura ideal antes de meter los alimentos.

Diagrama y medidas de instalación

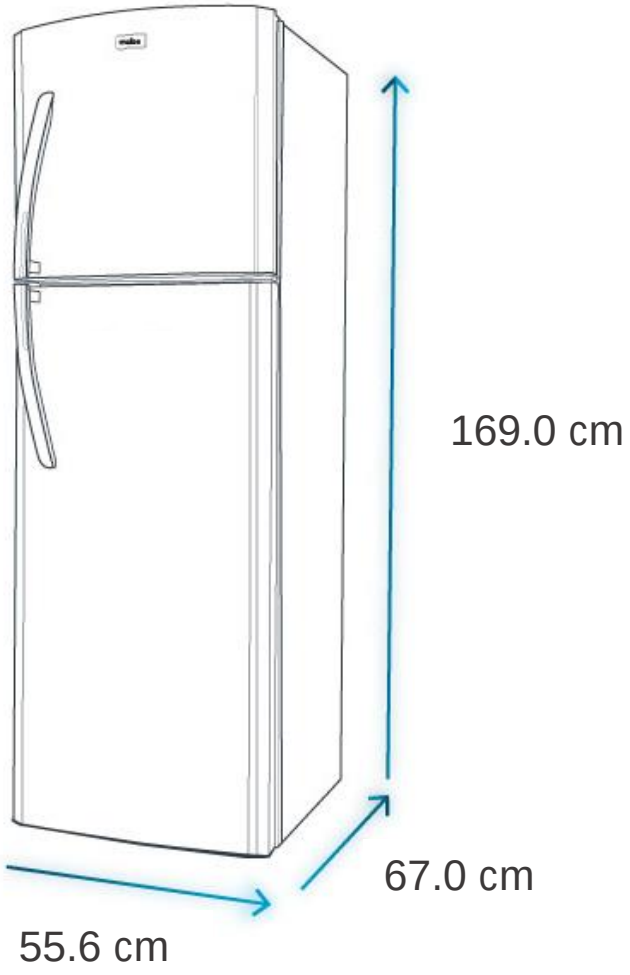

Medidas y pesos

sin empaque	Alto: 169.0 cm	Ancho: 55.6 cm	Profundo: 67.0 cm	Peso: 47 kg
con empaque	Alto: 171.6 cm	Ancho: 58.5 cm	Profundo: 66.3 cm	Peso: 48 kg

*Basado en pruebas internas de consumo de energía de acuerdo al método NTE-INEN-2206 y la norma de etiquetado RTE-INEN-035 vigente.
El porcentaje de ahorro está basado en los valores máximos establecidos para ser banda A y puede variar por modelo y condiciones de uso.
**Consultar manual de usuario.

mabe