Ficha técnica de producto

Especificaciones

Producto: Parrilla
Nomenclatura: IO75TI0
UPC: 757638390248
Color: Acero inoxidable

Características

- Recubrimiento TEON
- Instalación empotrable
- Gas LP
- Encendido eléctrico integrado
- Perillas io next con iluminación azul
- 3 parrillas de fundición
- 5 zonas de cocción
- Sensor de flama en cada quemador
- Quemador frontal izquierdo (Estándar): 5,000 kJ
- Quemador posterior izquierdo (Jumbo): 8,000 kJ
- Quemador central (Triple Ring): 10,500 kJ
- Quemador frontal derecho (Jumbo): 8,000 kJ
- Quemador posterior derecho (Estándar): 5,000 kJ
- 120 V – 60 Hz

Principales beneficios

Recubrimiento TEON: Tecnología nano-cerámica que evita el amarillamiento del acero inoxidable, manteniendo tu parrilla como nueva por más tiempo. Cuenta con garantía hasta por 10 años.
3 ***Professional Ring:*** enciende de manera independiente un anillo de flama, o los tres al mismo tiempo para un calentamiento rápido y uniforme.
Iluminación en perillas: Seguridad para saber cuál quemador está encendido.

Medidas y pesos sin empaque

Medidas y pesos con empaque

Alto: 12.73 cm	Alto: 24.90 cm
Ancho: 76.00 cm	Ancho: 95.63 cm
Profundo: 51.70 cm	Profundo: 59.46 cm
Peso: 16.50 kg	Peso: 20.00 kg

Ficha técnica de producto

Especificaciones

Producto: Parrilla
Nomenclatura: IO75TI0
UPC: 757638390248
Color: Acero inoxidable

Dimensiones y espacios mínimos

- El aparato puede instalarse sobre diferentes materiales como tabique, acero, mármol, aglomerados, sintéticos, madera y madera revestida con laminados de plástico, siempre que sean resistentes a una temperatura de 90 °C.
- Debe instalarse un panel hecho de madera u otro material aislante por debajo del aparato, a una distancia de 15 mm por lo menos de la superficie del fondo.

Importante

- Su producto está provisto de un tomacorriente polarizado tipo "Y" con cable a tierra integrado.
- No elimine la terminal de tierra ni use adaptadores.
- Si el cordón de alimentación es dañado, éste debe sustituirse por el fabricante, por su agente de servicio autorizado o por personal calificado con el fin de evitar un peligro.

Modelos IO75TI y IO75BG

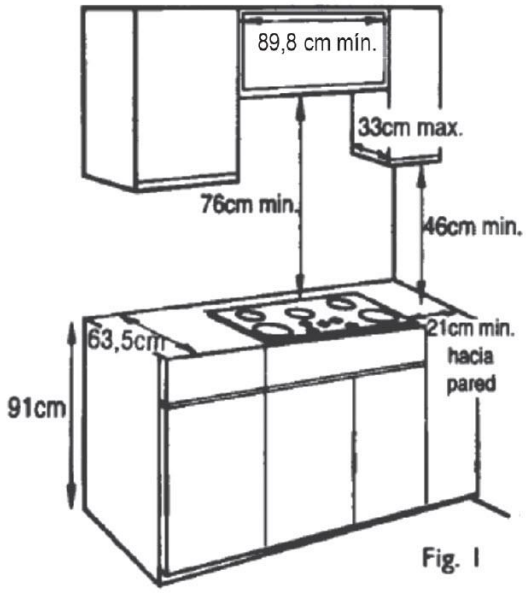

Fig. I

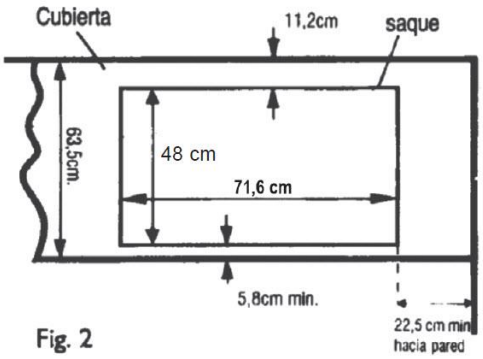

Fig. 2