instructivo
parrilla eléctrica

io mabe

NOM · ANCE PRODUCTO CERTIFICADO CERTIFIED PRODUCT

lea este instructivo antes de instalar su parrilla eléctrica

IO312DVI0

¡Felicidades!

Usted ha adquirido un producto de la más alta calidad, diseño y tecnología.

Debido a que en io mabe estamos comprometidos con satisfacer las expectativas y necesidades de nuestros clientes; trabajamos en brindarle el mejor servicio, con productos seguros y altamente competitivos a escala internacional.

io mabe respalda la garantía de su parrilla eléctrica y atiende sus requerimientos postventa a través de Serviplus, la empresa líder en servicio de Línea Blanca en Latinoamérica.

Con orgullo, agradecemos su preferencia y confianza.

Contenido

Advertencias generales 4
Instrucciones de uso 5
Funcionamiento parrilla en vitrocerámica 5
Funcionamiento parrilla grill 6
Mantenimiento y limpieza 6
Instrucciones para la instalación
Conexión eléctrica 7
Conexión del cable de alimentación 7
Instrucciones para el usuario 8
Instrucciones de Instalación 9
Utilización - elementos calentadores 8
Instrucciones para empotrar en los muebles 10
Características de su parrilla eléctrica 11
Serviplus 12
Garantía 13

Advertencias generales

Estimado cliente, le quedamos muy agradecidos por haber elegido nuestro producto. El uso de este aparato es fácil; antes de instalarlo o utilizarlo, sin embargo, hay que leer atentamente este instructivo. Aquí podrá encontrar las indicaciones correctas para la perfecta instalación, uso y mantenimiento.

- Es muy importante que este instructivo se guarde junto con el aparato en caso de que pase a otra persona.
- Este aparato ha sido concebido para la utilización no profesional por particulares en sus hogares. Tiene que ser utilizado por personas adultas y por eso se recomienda que no se permita que se acerquen niños a jugar con el mismo. Vigile a los niños durante todo el tiempo de utilización de manera que no toquen las superficies calientes y no permanezcan cerca del aparato cuando se encuentra en funcionamiento.
- La instalación del aparato tiene que ser llevada a cabo por instaladores competentes y calificados que conozcan las normas de instalación vigentes.
- Antes de ejecutar el mantenimiento o la limpieza, desconectar eléctricamente el aparato y espere a que se enfríe.
- Antes de remover los utensilios, apague el elemento calentador correspondiente.
- Antes de dejar la fábrica, este aparato ha sido probado y puesto a punto por personal experto y especializado a fin de obtener los mejores resultados de funcionamiento.
- **Si el cordón de alimentación es dañado, este debe ser reemplazado por el fabricante o su agente de servicio o por personal calificado para evitar riesgo.**
- Tener cuidado de no poner sobre los quemadores utensilios con fondo inestable o deformado al fin de evitar accidentes por vertido o rebosamiento de líquido.
- Al ocurrir hasta una mínima rajadura en la superficie de la parrilla en vitrocerámica, desconectar inmediatamente de la alimentación eléctrica.
- Se recomienda no depositar sobre las superficies calientes papel de aluminio, contenedores de plástico o material que pueda deteriorarse con el calor. No utilizar la superficie en vitrocerámica como base de apoyo para eventuales objetos.
- En caso de utilización de un capelo de cristal, tener cuidado de cerrarlo sólo después de que las superficies calentadoras estén bien frías. Use el capelo solamente como protección de la parrilla y no con otros fines.
- Antes de levantar el capelo, elimine eventuales líquidos desbordados.
- Para la limpieza no use chorros de vapor.
- Para eventuales intervenciones de mantenimiento o reparación, dirijase siempre a un Centro de Asistencia técnica autorizado y exija piezas de repuesto originales. Las reparaciones efectuadas por personal no calificado pueden producir daños.
- Este producto fue concebido para un uso de tipo doméstico. El fabricante declina cualquier responsabilidad en el caso de daños eventuales a objetos o personas que deriven de una instalación incorrecta o de un uso impropio, errado o absurdo.

ATENCIÓN

- Pida al electricista que le instale un medio seguro de desconexión y le muestre su ubicación.
- Nunca utilice su parrilla para calentar una habitación, ya que el hacerlo es muy peligroso.
- Si llegara a producirse fuego sobre su parrilla, apague inmediatamente el quemador según sea el caso, y mantenga las válvulas de gas cerradas hasta que el fuego se extinga completamente por sí solo.
- **Si el cordón de alimentación es dañado, éste debe ser reemplazado por el fabricante o su agente de servicio o por personal calificado para evitar el riesgo.**
- Toda reparación o ajuste que fuera necesario tendrá que ser realizada con el mayor cuidado y atención. Recomendamos dirigirse siempre al Distribuidor que ha efectuado la venta o a nuestro Centro de Servicio más cercano, especificando el tipo de inconveniente y el modelo del aparato que se posee.
- Las refacciones originales se encuentran sólo en nuestros Centros de Servicio.

Instrucciones de uso

En la zona de mandos de la parrilla están presentes los dispositivos y los botones para el funcionamiento de cada elemento calentador.

Parrilla en vitrocerámica

Las parrillas en vitrocerámica están caracterizadas por dos elementos calentadores controlados por perillas dispuestas a efecto que indican un índice numérico. La regulación es continua y a la posición con índice numérico más elevado corresponde un tiempo más largo de conexión del elemento calentador y por lo tanto una mayor erogación de calor.

Para apagar el elemento calentador es necesario girar la perilla hasta la posición "apag". Además de la luz de aviso general de funcionamiento, en el panel de mandos se hallan dos luces de aviso de calor residual que después de apagar las placas quedan encendidas hasta que la temperatura de la relativa zona calentada se haya enfriado (50 °C aproximadamente).

Parrilla grill

Estas parrillas se caracterizan por un elemento calentador mandado a través de una perilla que lleva un índice numérico. La regulación es continua y a la posición con índice numérico más elevado corresponde a un tiempo más largo de conexión del elemento calentador. Para apagar la parrilla hay que girar la perilla hasta la posición "apag".

Además de la luz de aviso general, en el panel de mandos se halla una luz de aviso del calor residual que incluso después de apagar el elemento, permanece activa hasta que la temperatura de la superficie de la parrilla alcanza valores no peligrosos (50 °C aproximadamente).

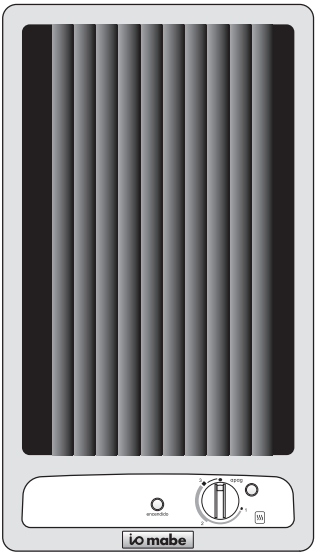

Mantenimiento y limpieza

ADVERTENCIA: ANTES DE LLEVAR A CABO CUALQUIER TRABAJO DE LIMPIEZA, DESCONECTE EL APARATO DEL SUMINISTRO DE ENERGÍA ELÉCTRICA.

- Se aconseja lavar las partes esmaltadas con agua tibia y detergente, no utilizar productos abrasivos. Aclarar bien con agua las partes en acero inoxidable y secarlas con un trapo suave.
- Para la limpieza de la parrilla utilizar esponjas y trapos apenas húmedos; una cantidad excesiva de agua podría colarse en las partes internas dañando los componentes eléctricos.
- Para remover manchas más resistentes, utilice detergentes no abrasivos, productos específicos que se encuentran normalmente en el comercio o un poco de vinagre caliente.
- Para la limpieza de las partes en vidrio utilizar, tras el enfriamiento, un rascador de material plástico para remover de eventuales residuos de comida y luego completar la limpieza con productos en comercio no abrasivos.
- Dirigirse a personal calificado también para arreglar otras eventuales anomalías que se presenten durante el uso. A continuación damos las instrucciones para el instalador cualificado a fin de que las operaciones de instalación, regulación y mantenimiento se lleven a cabo de la manera correcta de acuerdo con las normas vigentes.

Instrucciones de instalación

Conexión eléctrica

Los aparatos están provistos de cable de alimentación tripolar y están predispuestos para funcionar con corriente alterna, con tensión adecuada a la carga que indica la placa de características que se encuentra fijada al producto. El conductor a tierra del cable se distingue por su color amarillo/verde.

La conexión a la red eléctrica tiene que ser efectuada por personal calificado siguiendo las normas vigentes, y debe conectarse adecuadamente a tierra.

En el caso de instalación sobre un horno de empotrar, la conexión de los dos aparatos tiene que ser ejecutada por separado, tanto para facilitar la extracción de los aparatos como por razones de seguridad eléctrica.

Conexión del cable de alimentación a la red

Conectar al cable un enchufe dimensionado para la carga indicada en la placa de características y conectarlo a una toma adecuada. Evite el uso de reducciones, desviadores o adaptadores a fin de evitar posibles sobrecalentamientos o quemaduras.

En el caso de conexión directa a la red, hay que colocar entre el aparato y la red un interruptor omnipolar con una apertura mínima entre contactos de 3 mm dimensionado de acuerdo con la carga y que cumpla con las normas vigentes.

El cable de conexión a tierra de color amarillo/verde no debe ser interrumpido por dicho interruptor.

El cable marrón de fase tiene que estar conectado a la fase de la red de alimentación. El cable de alimentación tiene que estar posicionado de manera que en ningún punto pueda alcanzar una temperatura superior en 50 °C a la del ambiente.

Antes de efectuar la conexión eléctrica, comprobar que la instalación de la casa y la válvula estranguladora puedan soportar la carga del aparato (véase la placa de características o cuadro de características al final de este manual).

Asegúrese también de que la instalación de alimentación esté provista de una conexión a tierra eficaz y que cumpla con las normativas vigentes y que la toma (o el interruptor omnipolar) se puedan alcanzar fácilmente una vez instalado el aparato.

El fabricante no se responsabiliza en caso de que no se cumplan las normas vigentes.

Instrucciones para el usuario

Todas las operaciones relativas a la instalación (conexión eléctrica) tienen que ser efectuadas por personal calificado de acuerdo con las normas vigentes. Para las instrucciones específicas véase la parte reservada al instalador.

Importante

Este aparato no es apto para personas (niños incluidos) con capacidades mentales y físicas reducidas o sin experiencia y conocimientos si previamente no han recibido las instrucciones adecuadas para su utilización por parte de personas responsables para su seguridad.

Utilización

Elementos Calentadores - mando manual.

Gire en la posición que corresponda a las necesidades de cocción, teniendo en cuenta que a un número mayor corresponde mayor erogación del calor. Véase la tabla "Utilización de elementos calentadores".

Elementos con doble circuito

La inserción del segundo circuito se obtiene girando a fondo (11) la manopla (disparo y retorno) y permanece conectado para todas las otras regulaciones en descenso desde el 11 al 1. Para la desconexión volver a colocar la manopla en posición 0 (cero).

Elementos de triple circuito

La activación del segundo y del tercer circuito se produce después de haber situado el control rotativo en la pos.11 y continuando con el primer arranque para el segundo circuito y también para el tercer circuito.
Para la desactivación parcial, gire el control rotativo en sentido contrario al de las agujas del reloj hasta la posición 0 (cero) para el apagado total.

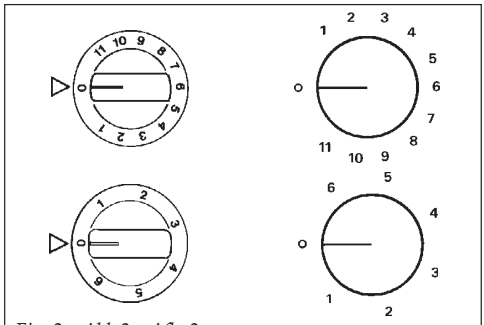

Fig. 2 - Abb 2 - Afb. 2

Instrucciones de instalación

Las lámparas indicadoras encendidas indican:
A - inserción de uno o más elementos de calentamiento.
B - que en la zona del elemento calentador indicado la temperatura es superior a 50°C.
De todas maneras se considera normal para ciertos tipos de lámpara, la persistencia de una luminiscencia ligera aún con los mandos desconectados.

Instalación

Las presentes instrucciones están dirigidas al instalador como guía para la instalación, regulación y mantenimiento según las leyes y las normas vigentes. Las intervenciones tienen que ser efectuadas siempre con el aparato desenchufado.

Colocación

(Fig. 5 - 5a- 5b). El aparato ha sido estudiado para ser empotrado en un tablero de trabajo como ilustrado en la figura. Preparar sobre todo el perímetro de la superficie la masilla impermeable en dotación.

Conexión eléctrica

Antes de efectuar la conexión eléctrica comprobar que:

- las características de la instalación satisfagan lo indicado en la placa matrícula colocada sobre el fondo de la superficie de cocción;

- que la instalación tenga una eficaz conexión a tierra según las normas y las prescripciones de ley vigentes. La conexión a tierra es obligatoria por ley.

En el caso de que el aparato no tenga el cable y/o el relativo enchufe utilizar material apto para la absorción indicado en la placa matrícula y para la temperatura de trabajo.

El cable en ningún punto tendrá que llegar a una temperatura superior de 50°C a la temperatura ambiente.

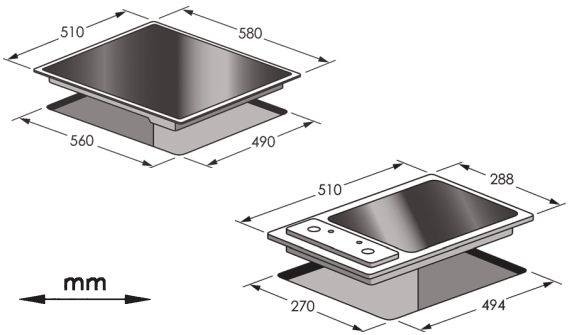

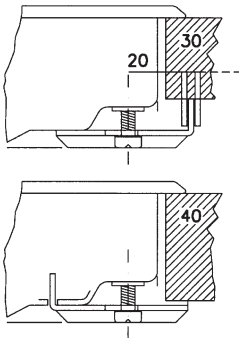

Fig. 5a - Abb. 5a - Afb. 5a

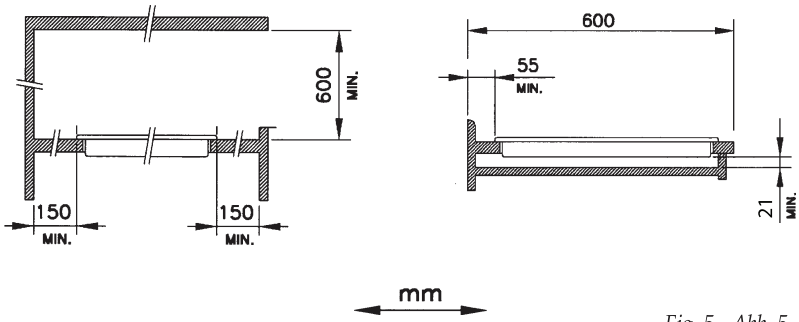

Fig. 5 - Abb. 5 - Afb. 5

Se puede empotrar en cualquier tipo de muebles cuyas paredes resistan a una sobretemperatura de 65 °C superior a la ambiente (EN 60335 - 2 - 6).

No instale el aparato cerca de materiales inflamables (p. ej. cortinas, estropajos, etc.).

Los aparatos han sido diseñados para ser empotrados en muebles de 550 mm. de profundidad mínima.

- Posicionar en el perímetro de la parrilla la junta de sellado (incluida) teniendo cuidado de que los extremos coincidan sin superponerse.
- Introducir la parrilla en la abertura del mueble teniendo cuidado con el centraje.
- Fijar la parrilla en el mueble con las abrazaderas de fijación. La tracción de los tornillos bastará para cortar la junta de sellado a fin de que el exceso se pueda sacar fácilmente.

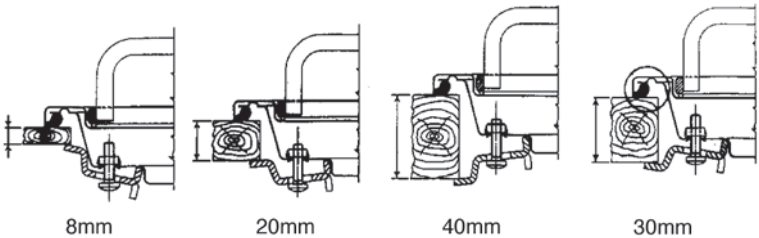

⚠ ADVERTENCIAS:

- LA POSIBLE PRESENCIA DE UN MUEBLE POR ENCIMA DE LA PARRILLA TIENE QUE PREVEER UNA DISTANCIA MÍNIMA. DESDE LA PARTE SUPERIOR DE 600 mm.
- PARA EVITAR SOBRECALENTAMIENTOS, EN CASO DE INSTALAR UNA COMBINACIÓN DE PARRILLA Y UN HORNO, HAY QUE PREVEER UN SECTOR DE SEPARACIÓN.

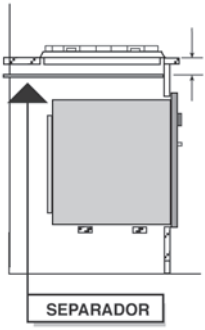

Características de su parrilla eléctrica

Tensión nominal (Volt)	220 V ~
Frecuencia nominal (Hertz)	60 Hz
Corriente nominal (Amperes)	13 A

Unico servicio directo de fábrica
especialistas certificados

servicio mabe

Instalación, reparación, pólizas, refacciones originales y garantía por 3 meses

01 461 4717 200

www.serviplus.com.mx

Costa Rica (506) 2277.2100	Ecuador 01 800 737 847	El Salvador (503) 2527.9301 (503) 2208.1786	Guatemala (502) 6685.6769 (502) 6685.6771
	Perú (511) 705 3600	Venezuela (0501) 737 8475	

Recuerde que su producto está respaldado por SERVIPLUS, la empresa líder en Servicio para línea blanca, donde siempre encontrará el trato amable de profesionales dispuestos a resolver cualquier falla en el funcionamiento de su producto.

Antes de solicitar un servicio de garantía:

1. Asegúrese de haber seguido las indicaciones de instalación, uso y cuidados que menciona el instructivo.
2. Localice y tenga a la mano su garantía debidamente sellada o bien la factura, nota o comprobante de compra. Este documento es indispensable para hacer válida la garantía.
3. Anote la marca, modelo y número de serie del producto y tenga a la mano papel y lápiz.

Además de respaldar la garantía de su producto, Serviplus le ofrece los siguientes servicios:

- Instalación de línea blanca.
- Reparaciones con cargo para aparatos fuera de garantía.
- Contratos de extensión de garantía.
- Venta de refacciones originales.

mabe **servicio mabe**

Servicio exclusivo para
Argentina, Chile y Colombia

Argentina:
Teléfono: (5411) 4489.8900

Chile:
Teléfono: 600.364.3000
www.serviciomabe.cl

Colombia:
Dentro de Bogotá:
(571) 423.3177
Fuera de Bogotá:
01800.051.6223
www.serviciomabe.com.co

Póliza de garantía

Mabe, garantiza este producto por 1 año a partir de la fecha de compra, contra cualquier defecto atribuible a la calidad de sus materiales o mano de obra durante su fabricación, bajo las siguientes condiciones:

1. Para hacer efectiva esta garantía, deberá recurrir a cualquiera de nuestros Centros de Servicio Serviplus/Serviciomabe*, llamando a los teléfonos que se indican en el directorio que forma parte de esta garantía y donde podrá obtener las partes, refacciones, consumibles y accesorios.
2. Mabe, se compromete a reparar o reemplazar cualquier parte del producto encontrada con falla, en el domicilio del cliente y sin ningún cargo para el consumidor por concepto de mano de obra, refacciones y gastos de transportación del producto que pudieran generarse. Los técnicos de Serviplus/Serviciomabe* están capacitados y cuentan con las herramientas necesarias para hacer las reparaciones a domicilio, asegurándose de que el producto funcione correctamente.
3. Cuando nuestro técnico de Serviplus/Serviciomabe* asista a revisar el producto, se deberá presentar el producto con la póliza de garantía debidamente sellada por la casa comercial donde se adquirió, o la factura, nota o comprobante de compra.
4. El tiempo de reparación no excederá de 30 días, contados a partir de la recepción de la llamada en nuestros Centros de Servicio Serviplus/Serviciomabe*.
5. La garantía no podrá hacerse efectiva en los siguientes casos:
   - Si el producto ha sido usado en condiciones distintas de las normales.
   - Si no ha sido operado de acuerdo con el instructivo de uso proporcionado en idioma español.
   - Si el producto ha sido alterado o reparado por personas y/o talleres de servicio no autorizados.
6. Limitaciones de la garantía. Esta garantía no será válida:
   - Si no presenta la póliza de garantía debidamente sellada, factura, nota, o algún otro documento que acredite la fecha de compra del producto.
   - Por la eliminación o modificación de los números de serie o la ruptura de cualquier sello que lleve el artefacto.
   - Por la alteración o falsedad de la información suministrada en este certificado.
   - Si el producto se encuentra fuera del periodo de garantía otorgado por el fabricante.
   - Si ha sido utilizado con fines comerciales, de prestación de servicios o cualquier otro propósito que no sea estrictamente doméstico.
   - Daños en pintura y partes de apariencia, cuando el producto esté expuesto a la intemperie.
   - Rotura de piezas por mal manejo.
   - Daños causados por fluctuaciones de voltaje provocadas por corto circuito, sobrecargas accidentales en la línea de alimentación o sobrecargas por causa de descargas eléctricas.
   - Daños por uso de partes que no sean genuinas.
   - Daños en el producto causados en su transportación, cuando ésta sea por cuenta del comprador.

Advertencia: Esta garantía no tiene cobertura internacional. Solamente tiene vigencia en el país en donde fue adquirido el producto, de acuerdo con los términos establecidos para cada país por parte del fabricante y respetando las leyes de garantía del mismo. El cliente debe presentar la factura de compra para respaldar el origen de la misma.

Mabe garantiza la disponibilidad de repuestos por 5 años (aplica solamente para Colombia).

PARA SER LLENADO POR EL DISTRIBUIDOR

Producto:_____ Marca: _____

Modelo:_____ No. de Serie: _____

Fecha de venta:_____ Distribuidor: _____

_____

Importado y comercializado por:

☐ **México**
Mabe S.A. de C.V.
Av. Prolongación Ingenieros Militares 156
Col. San Lorenzo Tlaltenango
Del. Miguel Hidalgo
México D.F. C.P. 11210
R.F.C.: MAB911203RR7

☐ **Chile**
Comercial Mabe Chile Ltda.
Av. Presidente Riesco Nro. 5711 Piso 14 Oficina 1403
Las Condes, Santiago, Chile

☐ **Colombia**
Mabe Colombia S.A.S.
Carrera 21 No. 74-100
Parque industrial Alta Suiza
Manizales - Caldas
Tel.: (096) 878 3700
Colombia.
U.A.P. #141 de la DIAN

☐ **Ecuador**
Mabe Ecuador
KM 14 ½ Vía Daule
Guayaquil – Ecuador
RUC: 0991321020001

☐ **Perú**
Mabe Perú S.A.
Calle Los Gavilanes No. 375
San Isidro
Lima - Perú CP. Lima 27
R.U.C. 20293670600

☐ **Venezuela**
Mabe Venezuela C.A.
Av. Sanatorio del Avila,
Urb. Boleíta Norte,
Edif. La Curacao, Piso 1 al 3,
Caracas, zona postal 1060
RIF: J-00046480-4

*Exclusivo Serviciomabe Colombia

io mabe