Ficha Comercial de Producto

Tecnología aqua saver green

Especificaciones

Producto: Lavadora automática
Nomenclatura: LMAP6120WGBB0
EAN / UPC: 7502271273341
Capacidad: 16 kg
Color: Silver

Características

- Sistema de lavado: Propela 360°
- Display digital
- Panel digital LED
- Apagado automático 10 min
- Seguro para niños
- Tapa amortiguada de vidrio
- Canasta de acero inoxidable
- Pro Dispenser
- Doble filtro atrapa pelusa Zerofuzz
- 3 niveles de temperatura
- 8 niveles de agua
- Selección de etapas de lavado (lavar, enjuagar, centrifugar)
- 8 ciclos automáticos (Normal, Voluminosa, Delicados, Mi ciclo, eco, express, Sanitizado, Lavado profundo)
- Funciona adicional (remojar – 10, 20, 30, 40 min – inicio retardado de 2 a 24 hrs)
- 220V / 60Hz

La más fácil de usar por su diseño[1]

Funciona en **3 simples pasos**

Coloca las opciones en **automático**.

Selecciona el **ciclo de lavado**.

Presiona **Inicio/Pausa**.

Principales **beneficios**

- Ciclo sanitizado que cuida tu salud al eliminar el 99.99% de bacterias.[2]
- Recubrimiento Bacteria Free System añadido por inyección en propela que evita hasta en un 99.99% la reproducción de bacterias. [3]
- Filtro atrapa pelusa para mantener tu ropa impecable.

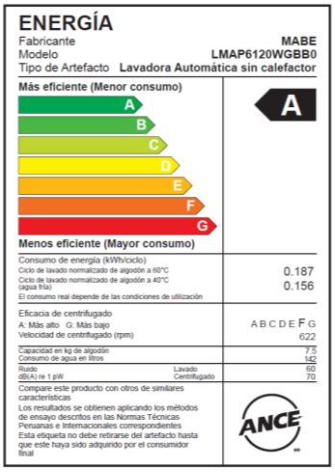

ENERGÍA

Fabricante	MABE
Modelo	LMAP6120WGBB0
Tipo de Artefacto	Lavadora Automática sin calefactor

Más eficiente (Menor consumo) — A, B, C, D, E, F, G — Menos eficiente (Mayor consumo)

Consumo de energía (kWh/ciclo)	
Ciclo de lavado normalizado de algodón a 60°C	0.187
Ciclo de lavado normalizado de algodón a 40°C (agua fría)	0.156
El consumo real depende de las condiciones de utilización	
Eficacia de centrifugado	
A: Más alto G: Más bajo	A B C D E F G
Velocidad de centrifugado (rpm)	622
Capacidad en kg de algodón	7.5
Consumo de agua en litros	140
Ruido dB(A) re 1 pW — Lavado	60
Ruido dB(A) re 1 pW — Centrifugado	70

Compare este producto con otros de similares características
Los resultados se obtienen aplicando los métodos de ensayo descritos en las Normas Técnicas Peruanas e Internacionales correspondientes
Esta etiqueta no debe retirarse del artefacto hasta que este haya sido adquirido por el consumidor final

ANCE

[1] Basado en estudios de mercado con consumidores contra competencia.

[2] Resultados basados en pruebas de laboratorio bajo el Protocolo NFS P172 con textiles de 50-100% algodón. Puede variar por modelo y condiciones de uso.

[3] Probado por VDE Reporte No. 274852-TL2-1.

mabe

Tecnología aqua saver green

Especificaciones

Producto: Lavadora automática
Nomenclatura: LMAP6120WGBB0
EAN / UPC: 7502271273341

Importante

- Asegúrese de retirar todos los aditamentos del empaque tanto de la parte superior como de la inferior de su lavadora.
- Ajuste las cuatro patas niveladoras lo necesario para que su lavadora quede firmemente apoyada; use nivel para comprobar la correcta nivelación.
- En caso de sólo contar con una toma de agua fría, utilice un adaptador tipo Y conectando así ambas tomas de la lavadora.

Diagrama y medidas de instalación

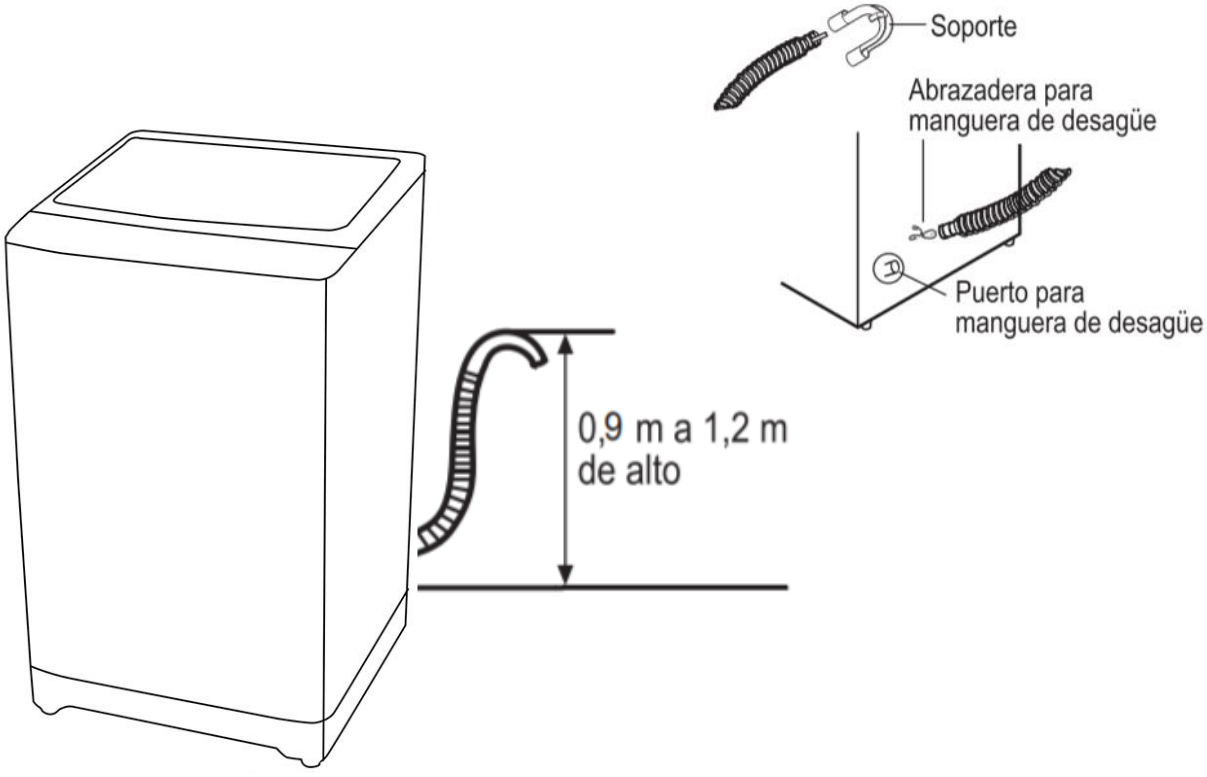

Medidas y **pesos**

sin empaque	Alto: 100.5 cm	Ancho: 62.0 cm	Profundo: 61.0 cm	Peso: 47 kg
con empaque	Alto: 109.0 cm	Ancho: 70.0 cm	Profundo: 69.0 cm	Peso: 54 kg

mabe