Ficha Comercial de Producto

Tecnología aqua saver green

Especificaciones

Producto: Lavadora automática
Nomenclatura: LMAP4120WGABB0
EAN / UPC: 7502271274348
Capacidad: 14 kg
Color: Silver

Características

- Sistema de lavado: Propela 360°
- Tapa amortiguada de vidrio
- Canasta de acero inoxidable
- Filtro atrapa pelusa Zerofuzz
- Panel digital LED
- Display digital
- 4 niveles de temperatura
- 8 niveles de agua
- Selección de etapas de lavado (lavado, enjuague, centrifugado)
- 8 ciclos automáticos: Jeans, Sanitizado, Lavado a mano, Pre-Secado, id system,, Voluminoso, Remojo, express.
- Inicio programado de 1 a 48 hrs.
- Despachador de cloro, detergente y suavizante.
- Apagado automático
- Seguro de niños
- 220V / 60Hz

La más fácil de usar por su diseño[1]

Funciona en 3 simples pasos

Coloca las opciones en **automático**.

Selecciona el **ciclo de lavado**.

Presiona **Inicio/Pausa**.

Principales beneficios

- Ciclo sanitizado que cuida tu salud al eliminar el 99.99% de bacterias.[2]
- Recubrimiento Bacteria Free System añadido por inyección en propela que evita hasta en un 99.99% la reproducción de bacterias. [3]
- Filtro atrapa pelusa para mantener tu ropa impecable.

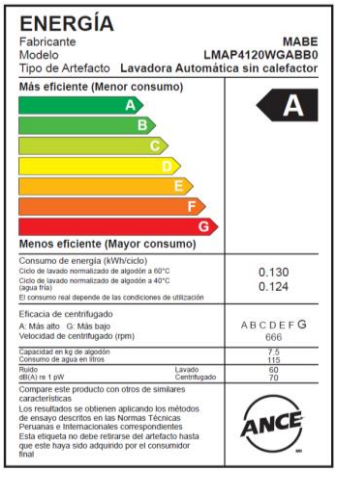

ENERGÍA

Fabricante	MABE
Modelo	LMAP4120WGABB0
Tipo de Artefacto	Lavadora Automática sin calefactor

Más eficiente (Menor consumo) — A, B, C, D, E, F, G — Menos eficiente (Mayor consumo)

Consumo de energía (kWh/ciclo)	
Ciclo de lavado normalizado de algodón a 60°C	0.130
Ciclo de lavado normalizado de algodón a 40°C (agua fría)	0.124
El consumo real depende de las condiciones de utilización	
Eficacia de centrifugado	
A: Más alto G: Más bajo	A B C D E F G
Velocidad de centrifugado (rpm)	666
Capacidad en kg de algodón	7.5
Consumo de agua en litros	115
Ruido dB(A) re 1 pW — Lavado	60
Ruido dB(A) re 1 pW — Centrifugado	70

Compare este producto con otros de similares características
Los resultados se obtienen aplicando los métodos de ensayo descritos en las Normas Técnicas Peruanas e Internacionales correspondientes
Esta etiqueta no debe retirarse del artefacto hasta que este haya sido adquirido por el consumidor final

ANCE

[1] Basado en estudios de mercado con consumidores contra competencia.

[2] Resultados basados en pruebas de laboratorio bajo el Protocolo NFS P172 con textiles de 50-100% algodón. Puede variar por modelo y condiciones de uso.

[3] Probado por VDE Reporte No. 274852-TL2-1.

mabe

Tecnología aqua saver green

Especificaciones

Producto: Lavadora automática
Nomenclatura: LMAP4120WGABB0
EAN / UPC: 7502271274348

Importante

- Asegúrese de retirar todos los aditamentos del empaque tanto de la parte superior como de la inferior de su lavadora.
- Ajuste las cuatro patas niveladoras lo necesario para que su lavadora quede firmemente apoyada; use nivel para comprobar la correcta nivelación.
- En caso de sólo contar con una toma de agua fría, utilice un adaptador tipo Y conectando así ambas tomas de la lavadora.

Diagrama y medidas de instalación

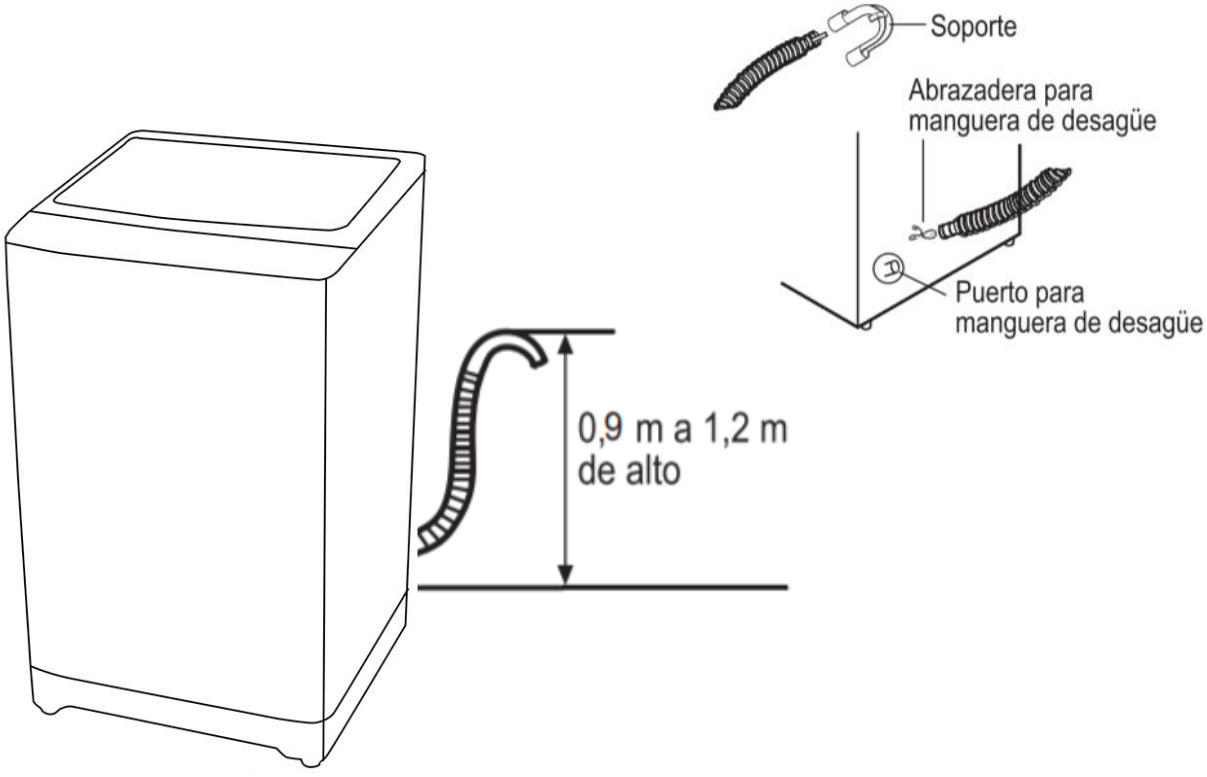

Medidas y pesos

sin empaque	Alto: 96.0 cm	Ancho: 59.0 cm	Profundo: 58.0 cm	Peso: 42 kg
con empaque	Alto: 105.0 cm	Ancho: 67.0 cm	Profundo: 66.0 cm	Peso: 47 kg

mabe