Ficha Comercial de Producto

Especificaciones

Producto: Horno de microondas

Nomenclatura: HMM23PSX

UPC / EAN: 7576383468568

Capacidad: 23 L

Color: Inox

Características

- Display digital en español
- 10 niveles de potencia
- Cocinado por peso
- Descongelado por peso y tiempo
- Reloj
- Reset
- Timer
- Seguro para niños
- Botón de +1 minuto
- Plato giratorio
- 220V / 60hz

6 opciones preestablecidas

- Papas
- Palomitas
- Pizza
- Bebidas
- Congelados
- Recalentado

Principales **beneficios**

- Diseño, estética que se adapta a tu espacio y necesidades.
- Programas especiales para cocinar los alimentos más rápido y fácil.
- Practicidad gracias a su sencilla programación.

1 año garantía total mabe

Ficha Comercial de Producto

Especificaciones

Producto: Horno de microondas

Nomenclatura: HMM23PSX

UPC / EAN: 7576383468568

Importante

- Se requiere un espacio libre de 7.5 cm (3 pulgadas) entre el horno y las paredes adyacentes. Uno de los lados debe permanecer descubierto. Deje un espacio mínimo de 30 cm (12 pulgadas) sobre el horno.
- Conecte el horno en un contacto doméstico estándar. Asegúrese que el voltaje y la frecuencia son las mismas que las indicadas en la etiqueta del horno.

Diagrama y medidas de instalación

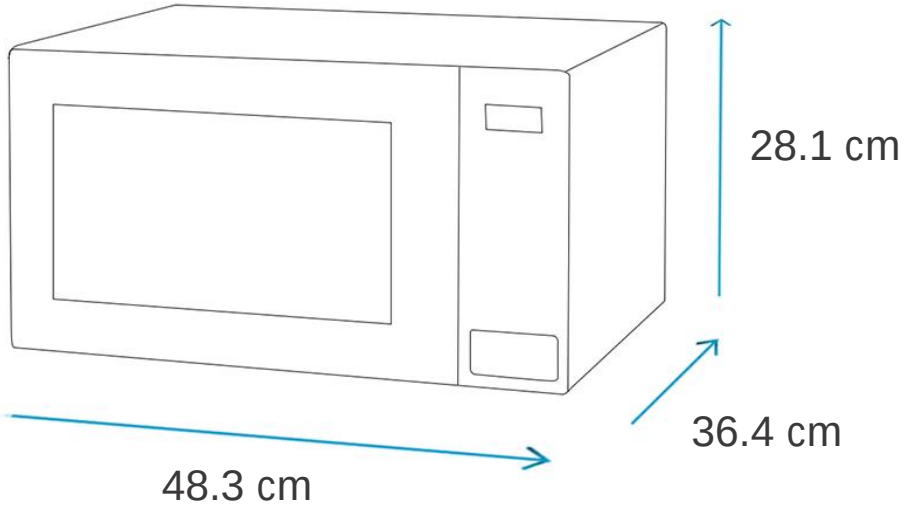

Medidas y pesos

sin empaque	Alto: 28.1 cm	Ancho: 48.3 cm	Profundo: 36.4 cm	Peso: 13.6 kg
con empaque	Alto: 33.7 cm	Ancho: 54.7 cm	Profundo: 41.0 cm	Peso: 15 kg