Ficha Comercial
de Producto

Especificaciones

Producto: Congelador horizontal
Nomenclatura: CHM320PS1
EAN / UPC: 7502271278889
Capacidad: 320 L
Color: Grafito

Principales **beneficios**

- Tecnología ColdExtra 100, su tecnología con foaming microcelular mantiene el frío del interior ante un corte eléctrico hasta por 100 horas.
- Función Dual, con el práctico panel puedes fácilmente dar la opción de congelar o refrigerar.
- Fácil limpieza gracias al material de las paredes internas en polipropileno.

Características

- Deshielo: manual
- 1 puerta
- Seguro en puerta con llave
- Puerta articulable de 2 posiciones
- Puerta interior de cristal deslizable
- Iluminación interior LED
- 2 canastas plásticas
- Distribución del frío a través de las paredes
- Ruedas giratorias
- Panel de luces
- Función Dual (Congelar / Enfriar)
- Gas refrigerante R600a
- 38 dBa
- 220V / 50Hz

Congelador Dual

- 1 a 3 enfriar
- 4 a 5 conservar congelados
- 6 a 8 congelar
- Nivel máximo congelado express

Ficha Comercial
de Producto

Especificaciones

Nomenclatura: CHM320PS1

EAN / UPC: 7502271278889

Importante

- Deben respetarse los espacios libres mínimos que son 70 cm por encima del aparato y 20 cm hacia los lados y también hacia la parte trasera del congelador. Estos claros facilitan la disipación del calor que genera el sistema de refrigeración.

Diagrama y medidas de instalación

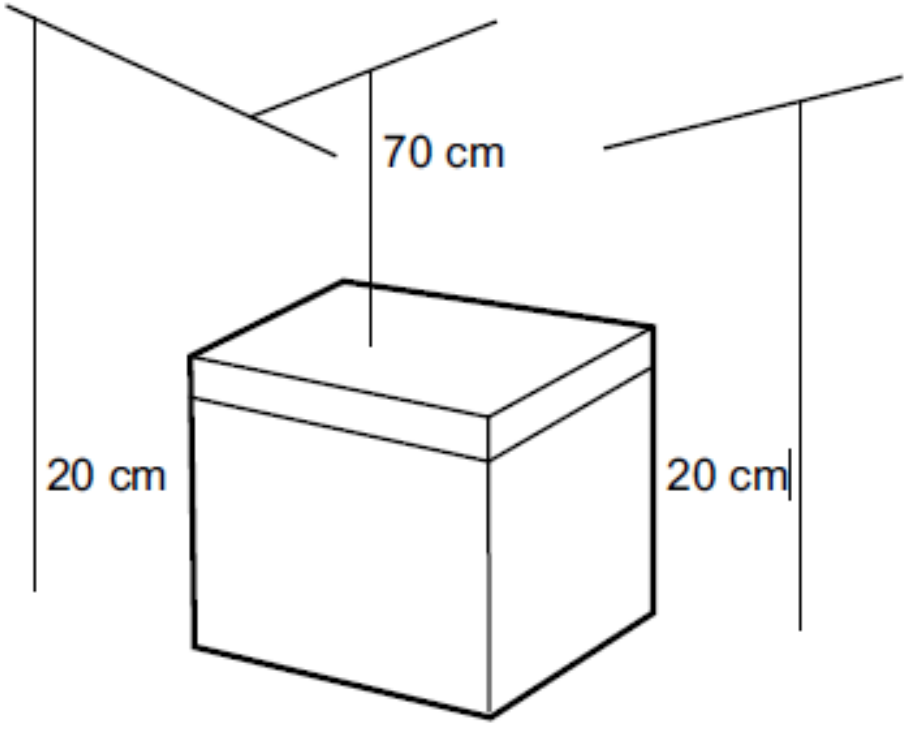

Medidas y pesos

sin empaque	Alto: 84.5 cm	Ancho: 110.0 cm	Profundo: 74.5 cm	Peso: 51 kg
con empaque	Alto: 89.5 cm	Ancho: 116.5 cm	Profundo: 77.5 cm	Peso: 58 kg