Ficha técnica de producto

Especificaciones

Producto: Campana

Nomenclatura: CMPU801BSX0

UPC: 757638399890

Capacidad: 80 cm

Color: Black Slate

Características

- Tipo de empotre: bajo gabinete
- Controles: Backlight
- 3 niveles de extracción
- Capacidad de extracción de 350 m³/hora
- Filtro de aluminio lavable
- Filtro de carbón activado
- Iluminación LED
- Luz indicadora de encendido
- 120V / 60Hz

Principales beneficios

- Filtros lavables y de carbón activado que absorben la grasa, humo y olores.
- 3 niveles de extracción que de forma rápida eliminan los olores evitando que la cocina se ensucie.
- Luz LED para visualizar todos tus platillos.

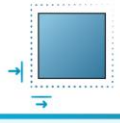

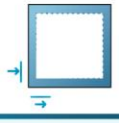

Medidas y pesos ***sin empaque***		Medidas y pesos ***con empaque***	
Alto:	13.97 cm	Alto:	19.80 cm
Ancho:	79.80 cm	Ancho:	85.60 cm
Profundo:	50.84 cm	Profundo:	56.30 cm
Peso:	6.16 kg	Peso:	7.26 kg

Cuando tu hogar funciona, todo funciona.

mabe

Ficha técnica de producto

Especificaciones

Producto: Campana

Nomenclatura: CMPU801BSX0

UPC: 757638399890

Capacidad: 80 cm

Color: Black Slate

Dimensiones y espacios mínimos

- La distancia mínima de seguridad entre los quemadores de la cocina y la campana debe ser de 650 mm (algunos modelos pueden instalarse a una altura menor, verificarlo en las secciones de dimensiones e instalación).
- Conecte la campana a la chimenea de descarga mediante un ducto de 120 mm de diámetro mínimo.

Importante

- Su producto está provisto de un tomacorriente polarizado tipo "Y" con cable a tierra integrado.
- No elimine la terminal de tierra ni use adaptadores.
- Si el cordón de alimentación es dañado, éste debe sustituirse por el fabricante, por su agente de servicio autorizado o por personal calificado con el fin de evitar un peligro.

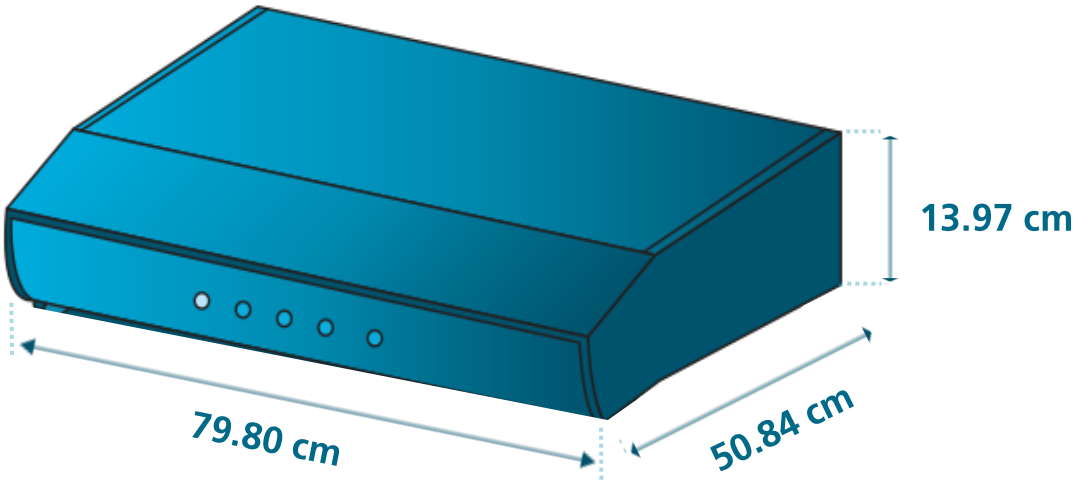

Cuando tu hogar funciona,
todo funciona.
mabe